KATO 305|RWA

PATENTED
EP1723303 - EP1723304B1

Résistant et Puissant...

Les actionneurs Kato 305 et 305 RWA ont réussi brillamment les tests de résistance les plus contraignants à la chaleur et au feu, conformément à la norme EN 12101-2:2003-09. Ils ont obtenu la classification B30 et le certificat n. 13-000921 de l'Institut d'essais IFT de Rosenheim en 2013. Ils sont synonymes de sécurité, qualité, efficacité, fiabilité, simplicité de construction avec un agréable design conçu pour des fenêtres à l'avant-garde. Ils présentent une nouvelle technologie électronique de contrôle de la position et de la gestion de chaque phase de travail par microprocesseur. Le boîtier est en alu moulé sous pression et les étriers sont en alliage de zinc (zamak). Faciles à installer, ils sont montés sur des supports à attache rapide, sans visserie ou élément de fixation (système breveté Nekos); un autre brevet Nekos prévoit le décrochage rapide de la fenêtre, ce qui facilite également les opérations de nettoyage. Les courses sont réglables à l'aide d'un commutateur dip.

Strong and Powerful...

Kato 305 and 305 RWA have successfully passed the most demanding heat and fire resistance tests as specified by the standard EN 12101-2:2003-09, obtaining the classification of B 300 with certificate No. 13-000921 at the IFT testing institute of Rosenheim in year 2013.
This is a guarantee for safety, quality, efficiency, reliability and constructional simplicity, all with an attractive design for incorporation in state-of-the-art window frames.
It has new electronic technology based on the use of a microprocessor to control the position and manage every working phase.
The bodywork is made of die-cast aluminum and the support brackets are manufactured from zinc alloy (zamak). It's easy to install with quick-coupling assembly onto the support brackets, without any screws or fastening components (NEKOS patented system); another Nekos patent provides for the actuator's quick-release from the window even just for easier cleaning.
The strokes can be selected by means of dip-switches.

Actionneur métallique à chaîne 300N avec course réglable jusqu'à 500 mm
Metallic chain actuator 300N adjustable stroke till 500mm

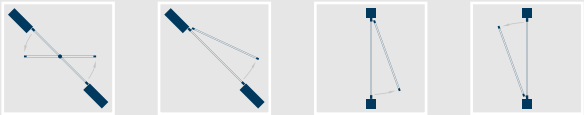

Cahier des charges

Actionneur électrique linéaire avec chaîne articulée à quatre maillons sur deux rangées; contenu dans un boîtier approprié en alu, il est indiqué pour actionner des fenêtres à l'italienne, à vasistas, des coupoles et fenêtres de toit. Puissance de poussée et de traction de 300 N. Construit pour fonctionner à la tension de 110/230VAC 50/60Hz ou bien pour des systèmes RWA à basse tension, à 24VDC conformément à la norme européenne EN12101-2. L'actionneur est fourni avec des étriers de support universel oscillants à enclenchement rapide et sans visserie (système breveté). Fin de course électronique à l'ouverture avec trois courses (200 - 300 - 500 mm) sélectionnables à tout moment par commutateur dip, avec absorption de courant à la fermeture et comme protection contre toute surcharge. Fonction Soft Stop et Relax. Accouplable en parallèle. Conformes aux Directives 2004/108CE (Directive EMC) et 2006/95 CE (Directive B.T.). Couleurs standard: Noir (RAL9005) avec câble noir, Blanc (RAL9010) et Gris (RAL9006) avec câbles blancs. Les versions à 24V DC ont un câble en silicone noir. D'ultérieures caractéristiques figurent au tableau de la Fiche Technique

Specifications

Electric linear actuator with double-row four-link articulated chain enclosed in an appropriate aluminum casing, suited for moving awning windows, hopper windows, dormer windows and light domes. The actuator has a push and pull force of 300N and is designed to function both at a voltage of 110/230VAC 50/60Hz and, for RWA systems, at the low voltage of 24VDC in compliance with European Standard EN12101-2. The device is equipped with universal swing support brackets that are quick-coupling without screws (patented). Electronic stroke-end when opening with three strokes (200 – 300 – 500 mm), which can be selected at any time using dip-switches; stroke-end at power absorption during closing and as protection against overloading. The actuator is equipped with the Soft Stop and Relax function, and it can be connected in parallel. Complies with the Directives 2004/108 EC (EMC Directive) and 2006/95 EC (Low Voltage Directive). Standard colors: BLACK (RAL9005) with black cable, WHITE (RAL9010) and GREY (RAL9006) with white cables. The 24V DC versions have a black silicone cable. Additional characteristics are provided in the Technical Data table.

CODE / CODE	MODÈLE ET COULEUR / MODEL AND COLOUR
6031001	KATO 305 230V noir / black
6031002	KATO 305 230V blanc / white
6031003	KATO 305 230V gris / grey
6051001	KATO 305|RWA 24V noir / black
6051002	KATO 305|RWA 24V blanc / white
6051003	KATO 305|RWA 24V gris / grey
6031504	KATO 305 230V Syncro³ noir / black
6031505	KATO 305 230V Syncro³ blanc / white
6031506	KATO 305 230V Syncro³ gris / grey
6051504	KATO 305|RWA 24V Syncro³ noir / black
6051505	KATO 305|RWA 24V Syncro³ blanc / white
6051506	KATO 305|RWA 24V Syncro³ gris / grey

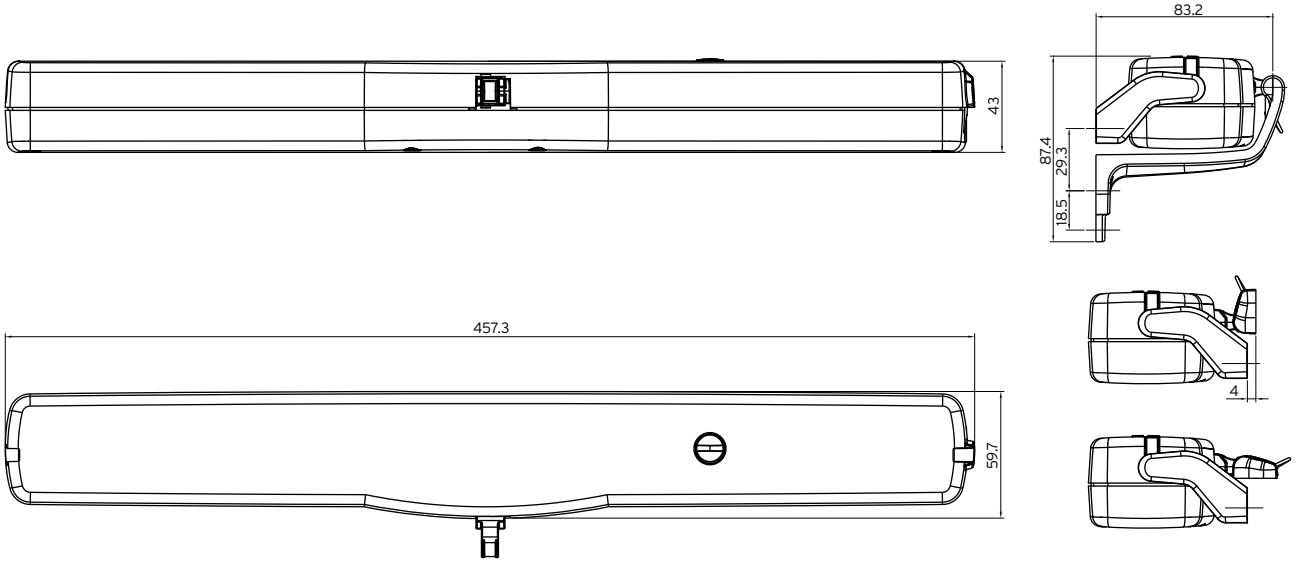

MODÈLE / MODEL	230V	SYNCRO³ 230V	RWA 24V	RWA SYNCRO³ 24V
Force de poussée et de traction / Push and pull force	300 N			
Courses mm / Strokes mm	200, 300, 500 mm			
Synchronisation "Syncro³" / "Syncro³" Synchronization	NO / NO	OUI / YES	NO / NO	OUI / YES
Tension d'alimentation / Power supply voltage	110÷ 230VAC 50/60 Hz		24VDC	
Absorption du courant en charge nominale	0,160 A		0,910 A	
Current absorbed at nominal load	0,160 A		0,910 A	
Puissance absorbée en charge nominale	~ 36W		~ 20W	
Power absorbed at nominal load	~ 36W		~ 20W	
Vitesse de translation à vide / No-load speed	7,2 mm/s		8,9 mm/s	
Durée de la course à vide (500 mm) / Maximum no-load stroke time	70 s		56 s	
Double isolation électrique / Double electrical insulation	OUI / Yes		Basse tension / Low voltage	
Type de service / Service type	S2 de 3 minutes / S2 of 3 minutes			
Température de fonctionnement / Operating temperature	-5 + 65 °C			
Indice de protection des dispositifs électriques / Degree of protection for electrical devices	IP 32			
Soft Stop / Soft Stop	OUI / YES			
Fonction Relax / Relax function	OUI / YES			
Réglage de l'attache au châssis dormant / Frame rebated overlap self-learning	Autodétermination de la position / Position self-determination			
Alimentation en parallèle de deux moteurs ou plus / Connection in parallel	OUI / YES (max 30 actuators)			
Longueur câble d'alimentation / Power supply cable length	2 m	2,5 m	2 m	2,5 m
Réglage fin de course à l'ouverture	Électronique			
Opening stroke-end setting	Electronic dip-switch setting			
Réglage fin de course à la fermeture	À absorption de puissance			
Closing stroke-end setting	At absorption of power			
Protection contre les surcharges en ouverture et fermeture	À absorption de puissance			
Protection on overload at opening and closure	At power absorption			
Dimensions mm / Dimensions mm	456x60x43			
Poids appareil kg / Weight kg	1,43 kg		1,63 kg	

Les données figurant sur ces illustrations n'engagent pas le fabricant et sont susceptibles de varier sans aucun préavis.
The data provided in these illustrations is non-binding and subject to change, even without advance notice.